QD–3 / BLOCO 1 (Condomínio)

CIRCUITO	LÂMPADAS 220V–W		TOMADAS 220V–CV	POT	COND	DISJ	OBSERVAÇÕES
Nº	INC 60	FL 40	1	W	mm²	A	
1	4			240	2,5	10	ILUM. ESCADAS
2		8		320	2,5	10	ILUM. TERREO
3		7		280	2,5	10	ILUM. 1ºPAV.
4		7		280	2,5	10	ILUM. 2ºPAV.
5		7		280	2,5	10	ILUM. 3ºPAV.
6			1	736	2,5	10	BOMBA
7						10	RESERVAS
8						10	
TOTAL	33		1	2136	6,0	25	ALIMENTAÇÃO

QD–1 (Pavimento 1) (1x8=8 UCs)

CIRCUITO	LÂMPADAS 220V–W	TOMADAS 220V–W		POT	CORR.	COND	DISJ	OBSERVAÇÕES
Nº	INC 60	100	600	W	A	mm²	A	
1	7			420	1,9	2,5	10	ILUMINAÇÃO
2		7	1	1300	5,9	2,5	10	TOMADAS
3						2,5	10	RESERVA
TOTAL	7	08		1720	7,8	6,0	15	ALIMENTAÇÃO

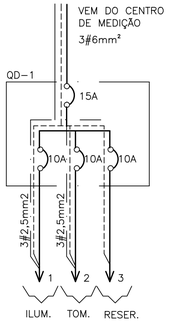

DIAGRAMA UNIFILAR

SIMBOLOGIA

- QUADRO DE DISTRIBUIÇÃO INSTALADO A 1.50 m DO CENTRO AO PISO
- 1x40W — PONTO DE LUZ NO TETO PARA LÂMPADA FLUORESCENTE
- 1x60W — PONTO DE LUZ NO TETO PARA LÂMPADA INCANDESCENTE
- 1x60W — PONTO DE LUZ INSTALADA NA PAREDE A 2,20m DO PISO
- PONTO DE ANTENA INSTALADA A 0.30m DO PISO
- PONTO DE TOMADA MONOFÁSICA 2P+1T, INSTALADA A 0.30m DO PISO
- PONTO DE TOMADA MONOFÁSICA 2P+1T, INSTALADA A 1.10m DO PISO
- PONTO DE TOMADA MONOFÁSICA 2P+1T CONJUGADO COM INTERRUPTOR DE 1 SEÇÃO, INSTALADA A 1,10m DO PISO
- PONTO DE INTERRUPTOR DE 1 SEÇÃO, INSTALADO A 1.10m DO PISO
- PONTO DE INTERRUPTOR DE 2 SEÇÕES, INSTALADO A 1.10m DO PISO
- PONTO DE INTERRUPTOR DE 3 SEÇÕES, INSTALADO A 1.10m DO PISO
- PONTO DE INTERRUPTOR DE VAI E VEM, INSTALADO A 1.10m DO PISO
- CAIXA DE PASSAGEM DE 10X5cm, INSTALADA NA PAREDE A 2,50cm DO PISO
- CAIXA DE PASSAGEM DE 15X15cm, INSTALADA NA PAREDE A 0.30cm DO PISO
- CAIXA DE PASSAGEM DE 10X10cm, INSTALADA NA PAREDE A 0.30cm DO PISO
- CAIXA DE PASSAGEM DE ALVENARIA COM TAMPA DE CONCRETO DE 40X40X60cm, COM FUNDO EM BRITA Nº25
- CAIXA DE EQUALIZAÇÃO PARA ATERRAMENTO
- Cx.Aterr. — CAIXA PARA ATERRAMENTO
- TUBULAÇÃO QUE DESCE/ TUBULAÇÃO QUE SOBE
- ELETRODUTO FLEXIVEL DE PVC INSTALADO NA PAREDE OU TETO
- ELETRODUTO RÍGIDO DE PVC INSTALADO NO PISO
- CONDUTORES FASE, NEUTRO, RETORNO E TERRA

OBS.:
- ELETRODUTOS NÃO COTADOS SERÃO DE Ø3/4"
- VER CONDUTORES NO Q. DE CARGA E D. UNIFILAR
- DESENHO DE REFERENCIA - PROJETO ARQUITETÔNICO

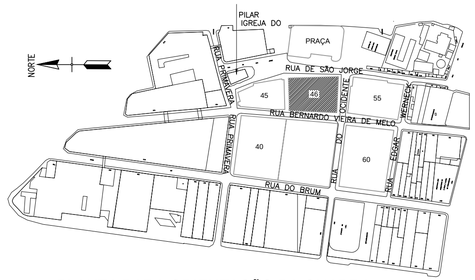

PLANTA PARA ORIENTAÇÃO DA QUADRA

ESQUEMÁTICO

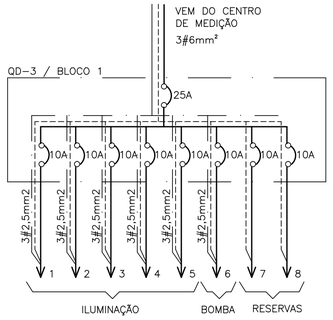

DIAGRAMA UNIFILAR

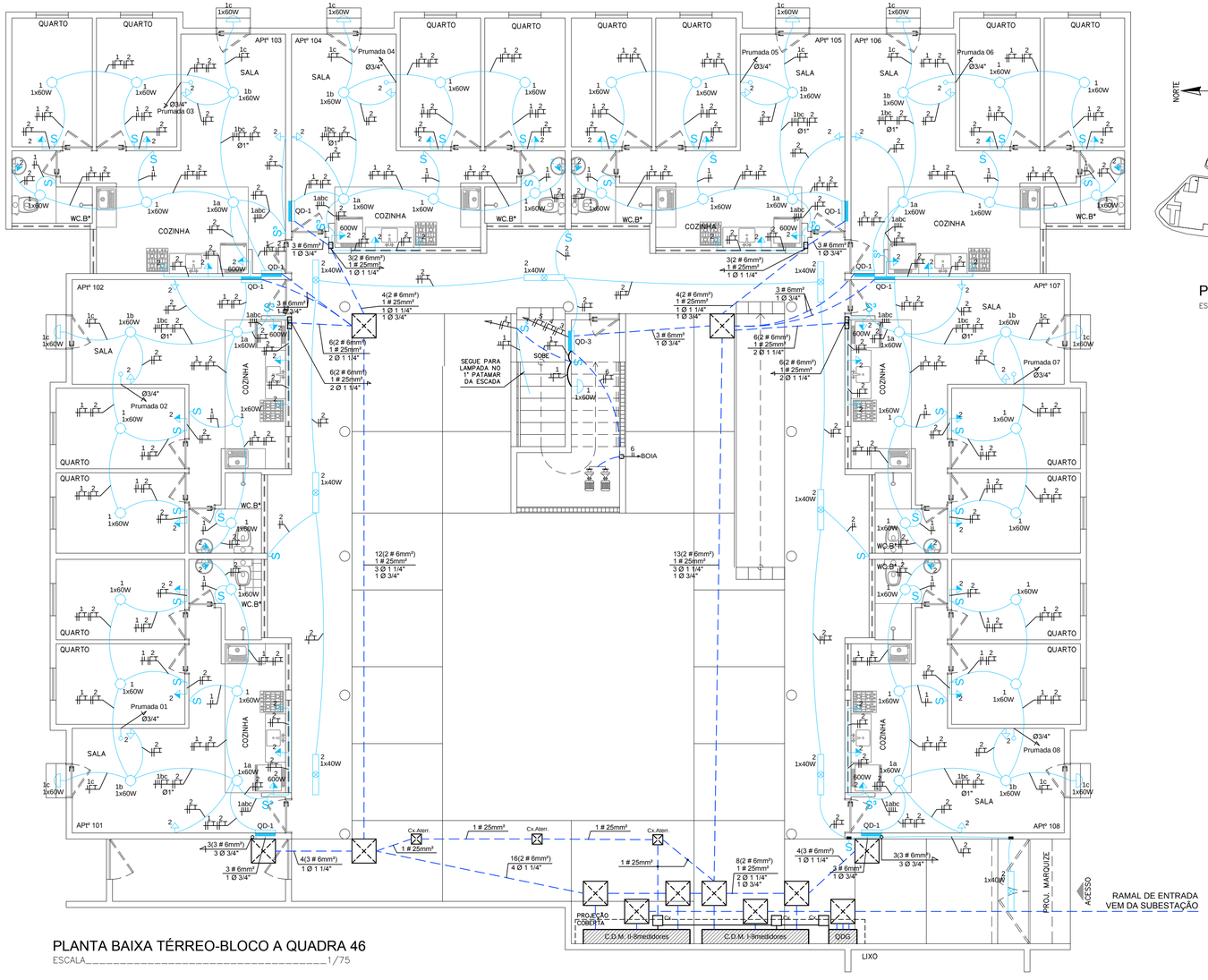

PLANTA BAIXA TÉRREO-BLOCO A QUADRA 46

ESCALA_____1/75

Rev.	Data	Assunto	Executado	Aprovado
00	MARÇO/2016	ENTREGA DA REVISÃO DO PROJETO ELÉTRICO		

Prefeitura da Cidade do Recife
EMPRESA DE URBANIZAÇÃO DO RECIFE

Unidade: Empresa de Urbanização do Recife
Diretoria de Planejamento e Projetos - DPP

Contrato: CONTRATO 024 / 2015 - Prestação de serviço de Engenharia Especializada em Serviços de Engenharia Consultiva para elaboração de Estudos Preliminares, Projetos Executivos e Gerenciamento de Obras prioritárias no âmbito da URB.

Gestor do Contrato: MARIA DA CONCEIÇÃO LIMA LAFAIETE

Empresa Consultora:
ENGECONSULT Consultores Técnicos Ltda.
ENGECONSULT CONSULTORES TÉCNICOS LTDA

Responsável Técnico: HÉLIO AUGUSTO MACHADO PESSÔA	Assinatura:
Projetista: ROMILDO SALES	Assinatura:
Desenhista: NILSON GALINDO	Assinatura:

PROJETO ELÉTRICO

Assunto: REVISÃO DO PROJETO PARA CONSTRUÇÃO DE CONJUNTO HABITACIONAL NA COMUNIDADE DO PILQAR - QUADRA 46

Sub-Assunto:

PLANTA BAIXA - TÉRREO

Numero: 225-QD46-ELE-03		Prancha: 03/08
Revisão: 00	Escala: 1/75	Status: EXECUTIVO

QD–2 (Pavimentos 2, 3 e 4) (3x8=24 UCs)

CIRCUITO	LÂMPADAS 220V–W	TOMADAS 220V–W		POT	CORR.	COND	DISJ	OBSERVACÕES
N°	INC 60	100	600	W	A	mm²	A	
1	6			360	1,6	2,5	10	ILUMINAÇÃO
2		7	1	1300	5,9	2,5	10	TOMADAS
3						2,5	10	RESERVA
TOTAL	7	08		1660	7,5	6,0	15	ALIMENTAÇÃO

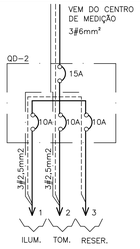

DIAGRAMA UNIFILAR

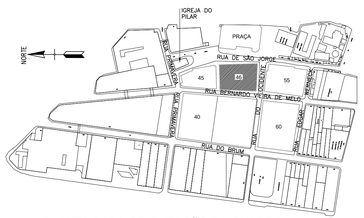

PLANTA PARA ORIENTAÇÃO DA QUADRA

ESQUEMATICO

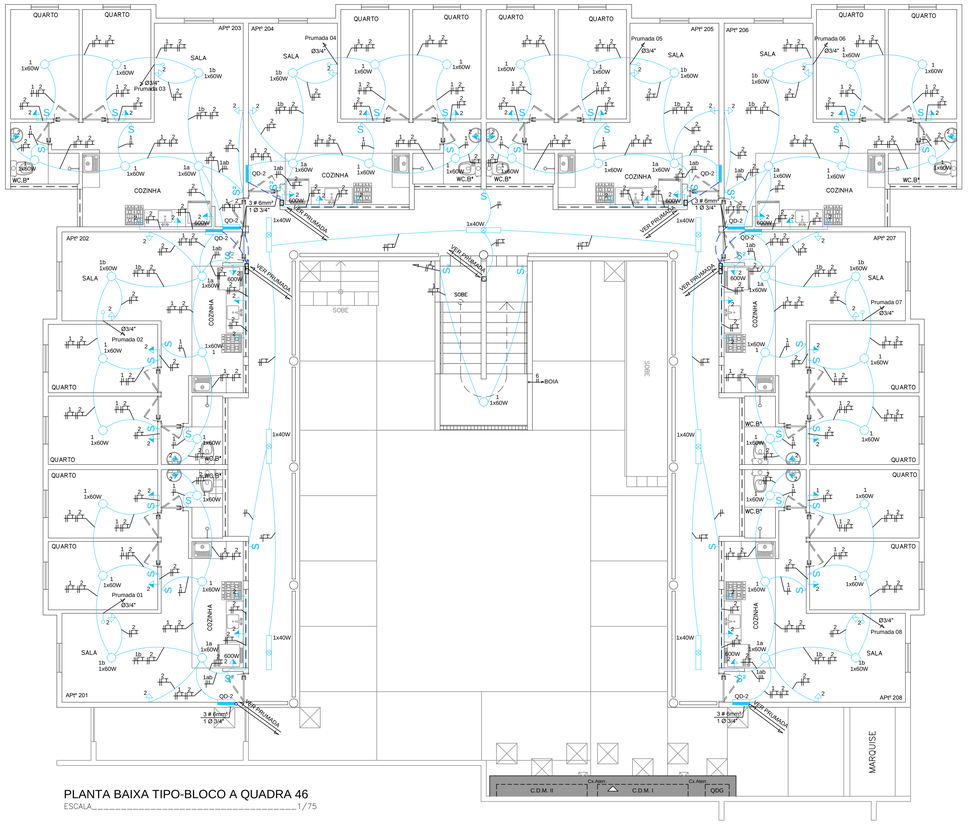

PLANTA BAIXA TIPO-BLOCO A QUADRA 46

ESCALA_____1/75

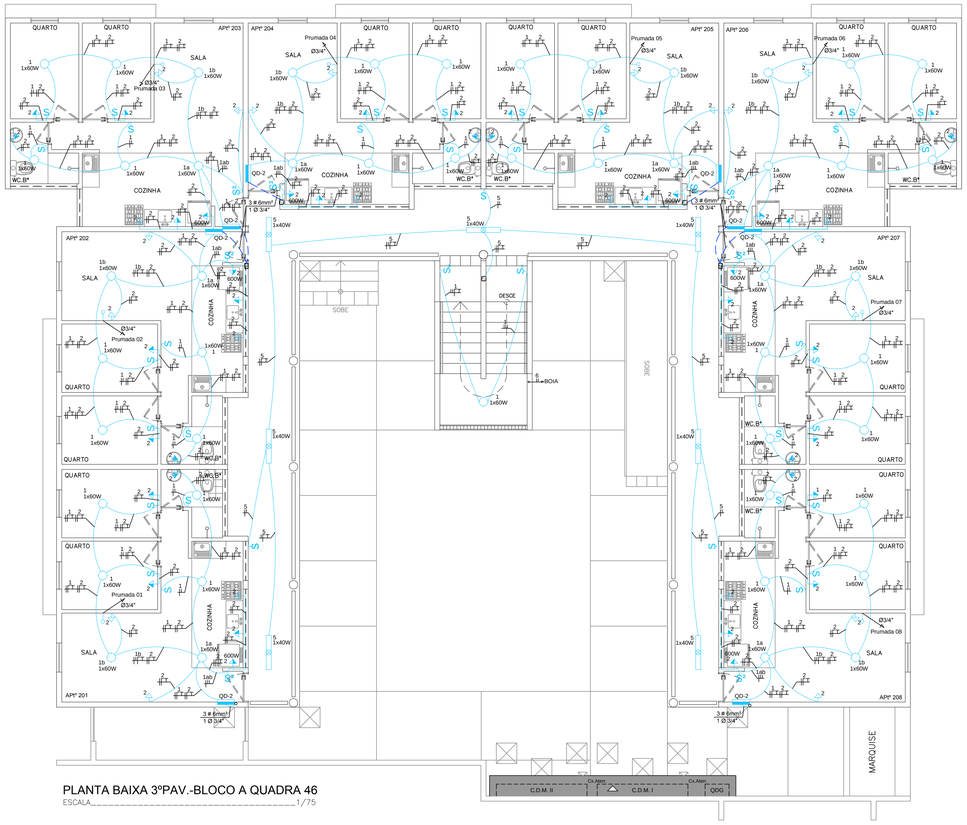

PLANTA BAIXA 3ºPAV.-BLOCO A QUADRA 46

ESCALA_____1/75

SIMBOLOGIA

- QUADRO DE DISTRIBUIÇÃO INSTALADO A 1.50 m DO CENTRO AO PISO
- 1x40W — PONTO DE LUZ NO TETO PARA LÂMPADA FLUORESCENTE
- 1x60W — PONTO DE LUZ NO TETO PARA LÂMPADA INCANDESCENTE
- 1x60W — PONTO DE LUZ INSTALADA NA PAREDE A 2,20m DO PISO
- PONTO DE ANTENA INSTALADA A 0.30m DO PISO
- PONTO DE TOMADA MONOFÁSICA 2P+1T, INSTALADA A 0.30m DO PISO
- PONTO DE TOMADA MONOFÁSICA 2P+1T, INSTALADA A 1.10m DO PISO
- PONTO DE TOMADA MONOFÁSICA 2P+1T CONJUGADO COM INTERRUPTOR DE 1 SEÇÃO, INSTALADA A 1,10m DO PISO
- PONTO DE INTERRUPTOR DE 1 SEÇÃO, INSTALADO A 1.10m DO PISO
- PONTO DE INTERRUPTOR DE 2 SEÇÕES, INSTALADO A 1.10m DO PISO
- PONTO DE INTERRUPTOR DE 3 SEÇÕES, INSTALADO A 1.10m DO PISO
- PONTO DE INTERRUPTOR DE VAI E VEM, INSTALADO A 1.10m DO PISO
- CAIXA DE PASSAGEM DE 10X5cm, INSTALADA NA PAREDE A 2,50cm DO PISO
- CAIXA DE PASSAGEM DE 15X15cm, INSTALADA NA PAREDE A 0.30cm DO PISO
- CAIXA DE PASSAGEM DE 10X10cm, INSTALADA NA PAREDE A 0.30cm DO PISO
- CAIXA DE PASSAGEM DE ALVENARIA COM TAMPA DE CONCRETO DE 40X40X60cm, COM FUNDO EM BRITA Nº25
- CAIXA DE EQUALIZAÇÃO PARA ATERRAMENTO
- Cx.Aterr. — CAIXA PARA ATERRAMENTO
- 03 — TUBULAÇÃO QUE DESCE/ TUBULAÇÃO QUE SOBE
- ELETRODUTO FLEXIVEL DE PVC INSTALADO NA PAREDE OU TETO
- ELETRODUTO RÍGIDO DE PVC INSTALADO NO PISO
- CONDUTORES FASE, NEUTRO, RETORNO E TERRA

OBS.: ELETRODUTOS NÃO COTADOS SERÃO DE Ø3/4"
VER CONDUTORES NO Q. DE CARGA E D. UNIFILAR
DESENHO DE REFERENCIA - PROJETO ARQUITETÔNICO

Rev.	Data	Assunto	Executado	Aprovado
00	MARÇO/2016	ENTREGA DA REVISÃO DO PROJETO ELÉTRICO		

Prefeitura da Cidade do Recife
EMPRESA DE URBANIZAÇÃO DO RECIFE

Unidade: Empresa de Urbanização do Recife
Diretoria de Planejamento e Projetos - DPP

Contrato: CONTRATO 024 / 2015 - Prestação de serviço de Engenharia Especializada em Serviços de Engenharia Consultiva para elaboração de Estudos Preliminares, Projetos Executivos e Gerenciamento de Obras prioritárias no âmbito da URB.

Gestor do Contrato: MARIA DA CONCEIÇÃO LIMA LAFAIETE

Empresa Consultora:
ENGECONSULT Consultoria Técnica Ltda.
ENGECONSULT CONSULTORES TÉCNICOS LTDA

Responsável Técnico: HÉLIO AUGUSTO MACHADO PESSÔA	Assinatura:
Projetista: ROMILDO SALES	Assinatura:
Desenhista: NILSON GALINDO	Assinatura:

PROJETO ELÉTRICO

Assunto: REVISÃO DO PROJETO PARA CONSTRUÇÃO DE CONJUNTO HABITACIONAL NA COMUNIDADE DO PILQAR - QUADRA 46

Sub-Assunto:

PLANTA BAIXA - TIPO E 3º PAVIMENTO

Numero: 225-QD46-ELE-04		Prancha: 04/08
Revisão: 00	Escala: 1/75	Status: EXECUTIVO

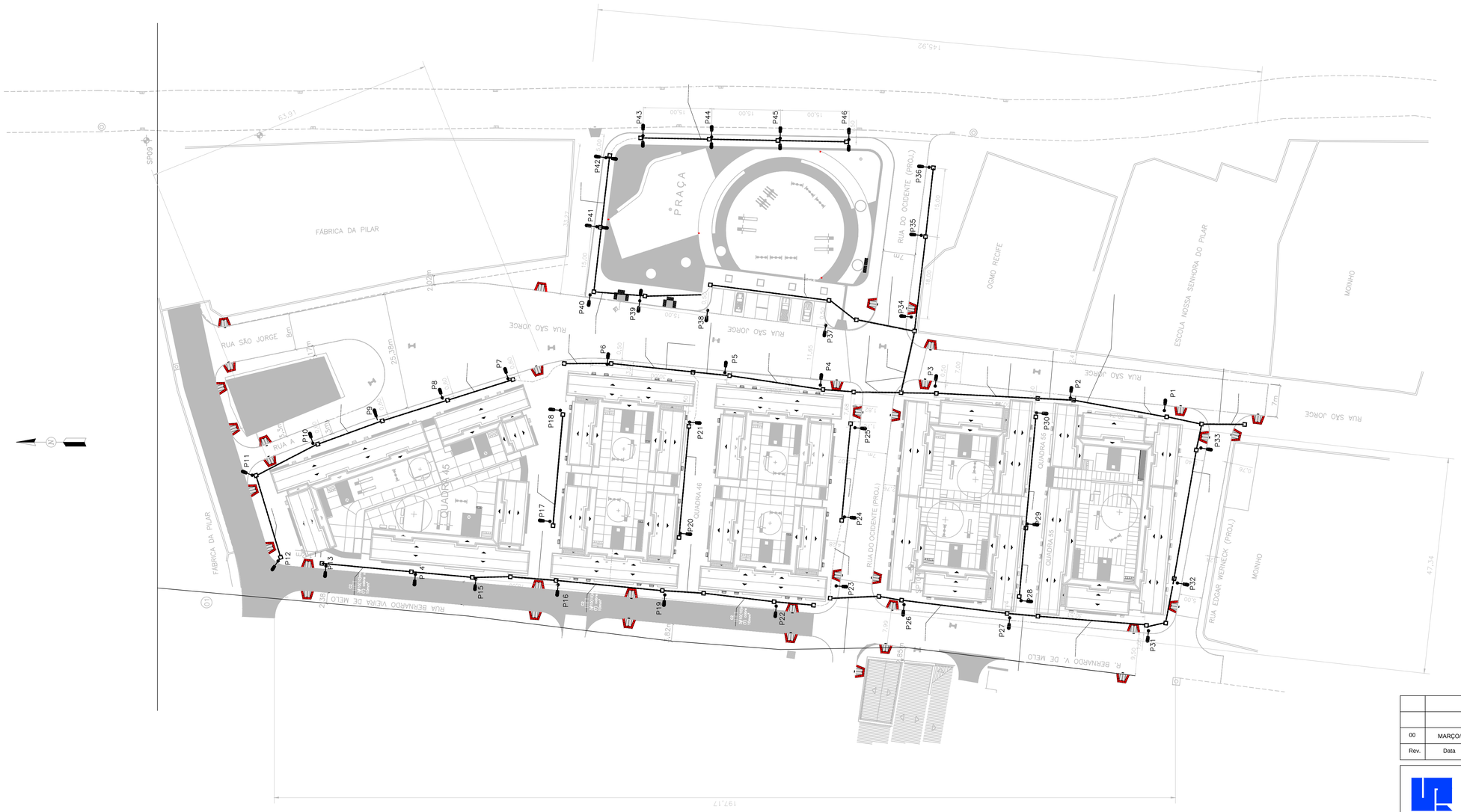

Rev.	Data	Assunto	Executado	Aprovado
00	MARÇO/2016	ENTREGA DA REVISÃO DO PROJETO ELÉTRICO		

Prefeitura da Cidade do Recife
EMPRESA DE URBANIZAÇÃO DO RECIFE

Unidade: Empresa de Urbanização do Recife
Diretoria de Planejamento e Projetos - DPP

Contrato: CONTRATO 024 / 2015 - Prestação de serviço de Engenharia Especializada em Serviços de Engenharia Consultiva para elaboração de Estudos Preliminares, Projetos Executivos e Gerenciamento de Obras prioritárias no âmbito da URB.

Gestor do Contrato: MARIA DA CONCEIÇÃO LIMA LAFAIETE

Empresa Consultora:
ENGECONSULT Consultores Técnicos Ltda.
ENGECONSULT CONSULTORES TÉCNICOS LTDA

Responsável Técnico: HÉLIO AUGUSTO MACHADO PESSÔA	Assinatura:
Projetista: ROMILDO SALES	Assinatura:
Desenhista: NILSON GALINDO	Assinatura:

PROJETO ELÉTRICO

Assunto: REVISÃO DO PROJETO PARA CONSTRUÇÃO DE CONJUNTO HABITACIONAL NA COMUNIDADE DO PILQAR - QUADRA 46

Sub-Assunto:

PLANTA BAIXA - ILUMINAÇÃO PÚBLICA

Numero: 225-QD46-ELE-01		Prancha: 01/08
Revisão: 00	Escala: 1/500	Status: EXECUTIVO

ESPAÇO DESTINADO À EMPRESA ENGECONSULT :
Nome do arquivo: PILAR - IL. PUBLICA.DWG
Local: \\SRVPIPROJETOS TÉCNICOS\225 - URB - GERENCIAMENTO\PROJETOS\PILAR\QUADRA 46\PROJETOS\DWG\ILUMINAÇÃO PÚBLICA
Data de impressão: 02/02/2016 14:33
Impresso por : Antonio

DIAGRAMA TRIFILAR

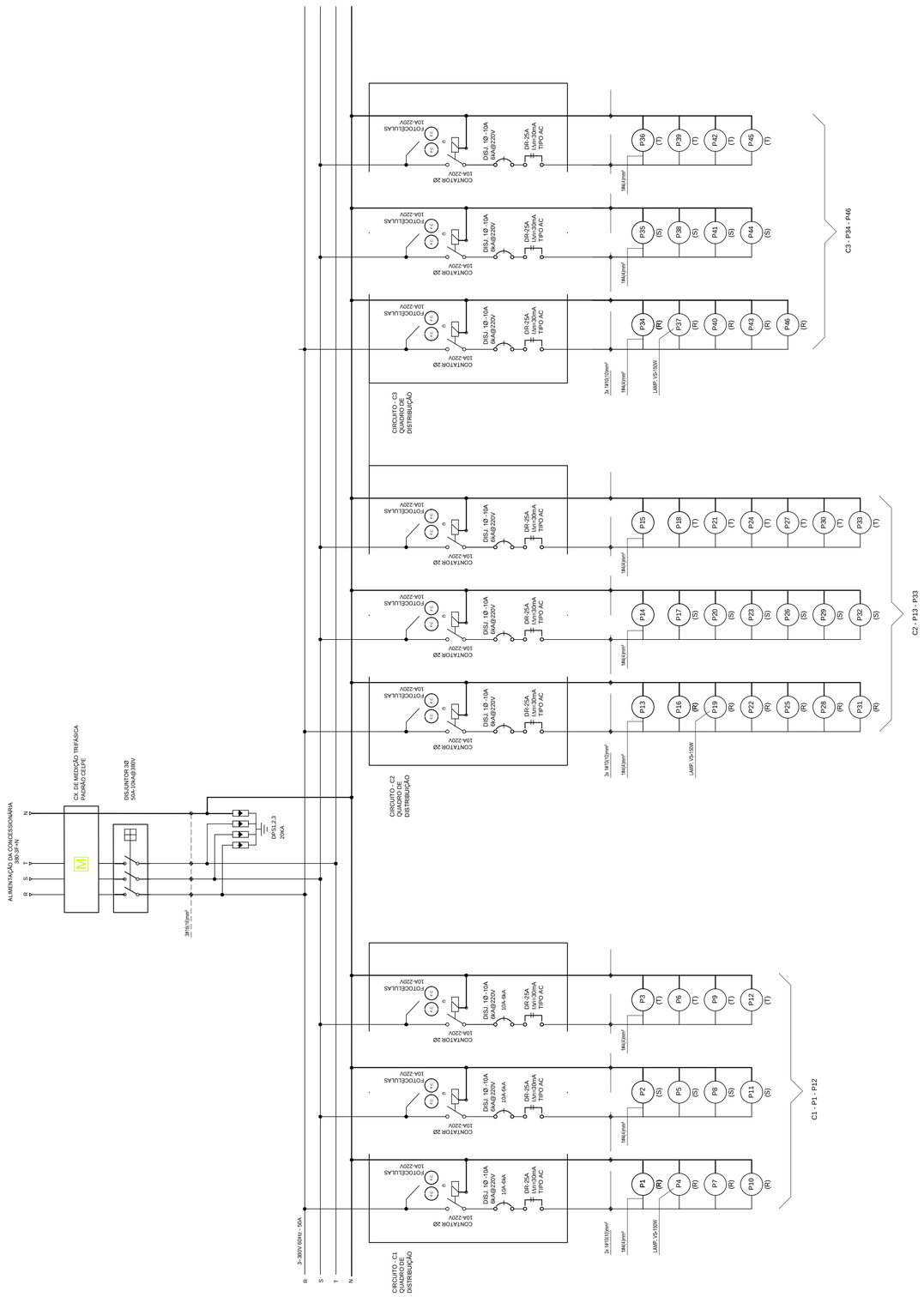

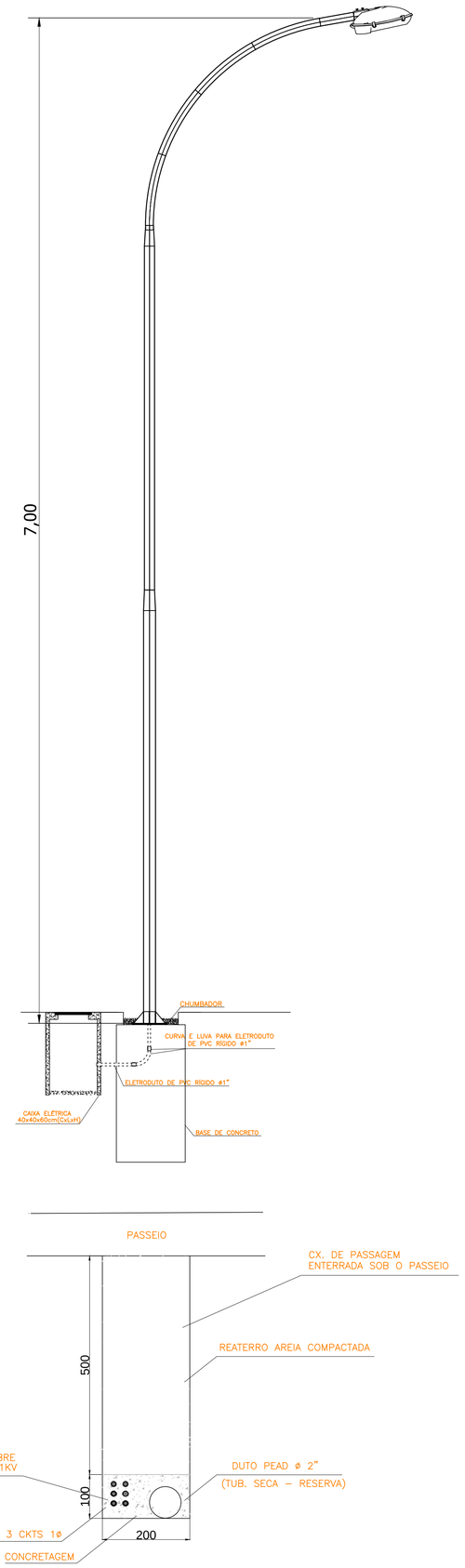

NOTAS:

NA EXECUÇÃO DAS INSTALAÇÕES SUBTERRANEAS DEVERÁ SER OBSERVADO:

1 - O EMPREGOD DE CABOS ISOLADOSCOM PROTEÇÃO MECÂNICAS ADICIONAIS
2 - OS CONDUTORES DEVERÃO SER ENTERRADOS A UMA PROFUNDIDADE MÍNIMA DE 0,6Om EM RELAÇÃO À SUPERFÍCIE DO SOLO
3 - NAS TRAVESSIAS DE PASSAGEM DE VEÍCULOS A PROFUNDIDADE MINIMA É DE 1,00m EM RELAÇÃO À SUPERFÍCIE DO SOLO
4 - EM TODOS O PERCURSO DA LINHA DE CONDUTORES ELÉTRICOS DEVERÁ HAVER SINALIZAÇÃO DE ADVERTÊNCIA CONTÍNUA, POR FITA ELABORADA POR MATERIAL NÃO SUJEITO À CORROSÃO DO TIPO SOLO

Rev.	Data	Assunto	Executado	Aprovado
00	MARÇO/2016	ENTREGA DA REVISÃO DO PROJETO ELÉTRICO		

Prefeitura da Cidade do Recife
EMPRESA DE URBANIZAÇÃO DO RECIFE

Unidade: Empresa de Urbanização do Recife
Diretoria de Planejamento e Projetos - DPP

Contrato: CONTRATO 024 / 2015 - Prestação de serviço de Engenharia Especializada em Serviços de Engenharia Consultiva para elaboração de Estudos Preliminares, Projetos Executivos e Gerenciamento de Obras prioritárias no âmbito da URB.

Gestor do Contrato: MARIA DA CONCEIÇÃO LIMA LAFAIETE

Empresa Consultora:
ENGECONSULT CONSULTORES TÉCNICOS LTDA

Responsável Técnico: HÉLIO AUGUSTO MACHADO PESSÔA — Assinatura:
Projetista: ROMILDO SALES — Assinatura:
Desenhista: NILSON GALINDO — Assinatura:

PROJETO ELÉTRICO

Assunto: REVISÃO DO PROJETO PARA CONSTRUÇÃO DE CONJUNTO HABITACIONAL NA COMUNIDADE DO PILQAR - QUADRA 46

Sub-Assunto:

DIAGRAMA LINEAR E DETALHES

Numero: 225-QD46-ELE-02 — Prancha: 02/08
Revisão: 00 — Escala: SEM ESCALA — Status: EXECUTIVO

ESPAÇO DESTINADO À EMPRESA ENGECONSULT :
Nome do arquivo: PILAR - UNIFILAR HAB.DWG
Local: \\SRVPIPROJETOS TÉCNICOS\225 - URB - GERENCIAMENTO\PROJETOS\PILAR\QUADRA 46\PROJETOS\DWG\ILUMINAÇÃO PÚBLICA
Data de impressão: 02/02/2016 15:25
Impresso por : Antonio6

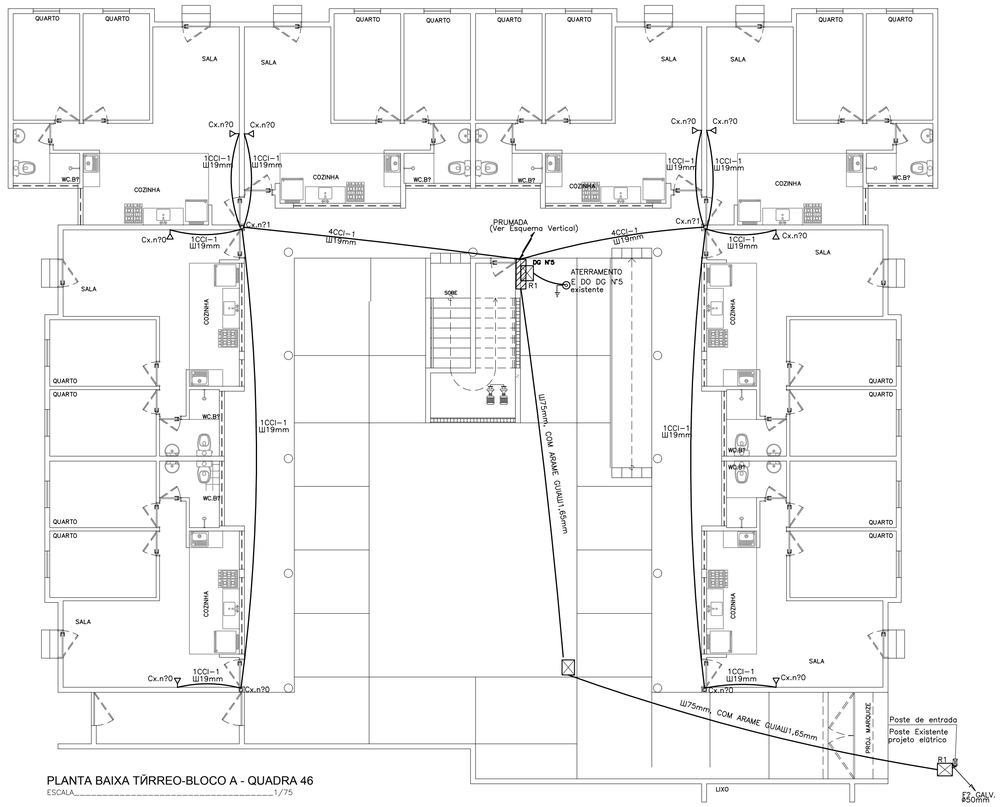

PLANTA BAIXA TÍRREO-BLOCO A - QUADRA 46

ESCALA_____1/75

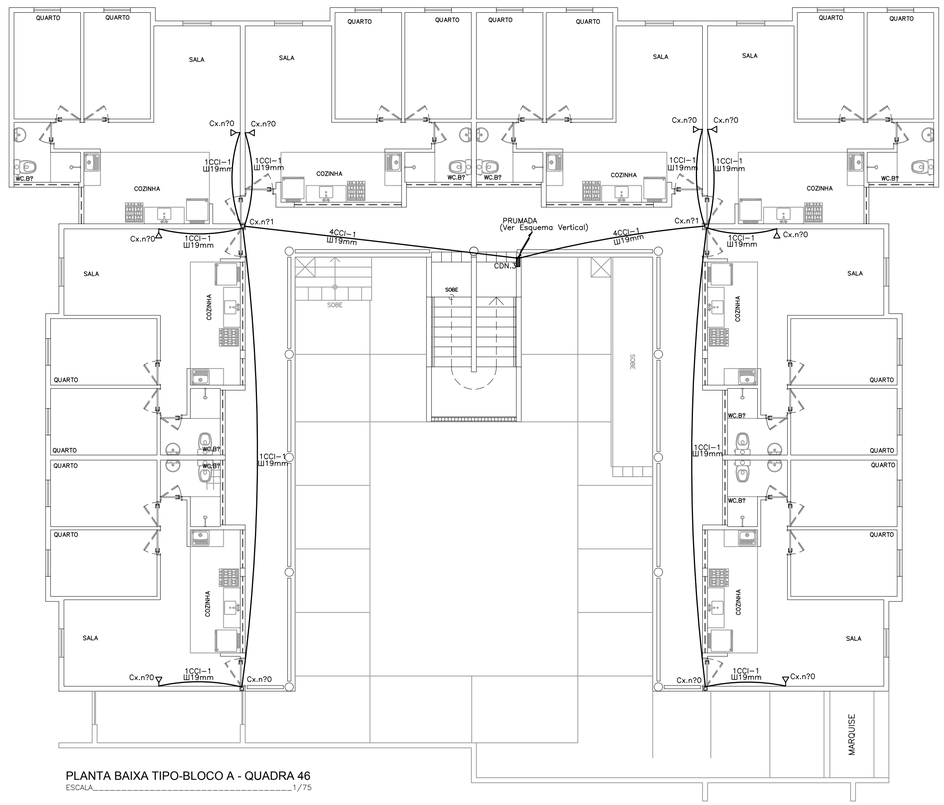

PLANTA BAIXA TIPO-BLOCO A - QUADRA 46

ESCALA_____1/75

PLANTA PARA ORIENTAÇÃO DA QUADRA

ESQUEMÁTICO

SIMBOLOGIA		
DESCRIÇÃO	EM PLANTA	EM ELEVAÇÃO
CAIXA DE SAIDA OU DE PASSAGEM PARA FIOS NA PAREDE A 0.30m DO CENTRO AO PISO	Nº 0,1 ou 2	Nº
CAIXA DE SAIDA OU DE PASSAGEM PARA FIOS NA PAREDE A 1.30m DO CENTRO AO PISO	Nº 0,1 ou 2	Nº 1,2,3...8
CAIXA DE SAHDA P/FIOS NA PAREDE A 1.30m DO CENTRO AO PISO		
TUBULAÇÃO	NO PISO NO TETO	
CAIXA DE DISTRIBUIÇÃO	Nº CD	
TUBULAÇÃO QUE SOBE		
TUBULAÇÃO QUE DESCE		

PROPRIETÁRIO: EMPRESA DE URBANIZAÇÃO DO RECIFE – URB

PROJETO:

CONSTRUÇÃO:

PREFEITURA DA CIDADE DO RECIFE
SECRETARIA DE PLANEJAMENTO,URBANISMO E MEIO AMBIENTE
EMPRESA DE URBANIZAÇÃO DO RECIFE - URB

DIRETORIA DE PROJETOS URBANOS
ISAAC AZOUBEL

DEPARTAMENTO
FLAVIANA GOMES

PROJETO
PROJETOTELEFONICO
QUADRA 46 DO CONJUNTO HABITACIONAL PARA A COMUNIDADE DO PILAR
BLOCO A

SITUAÇÃO QUADRA 46
BAIRRO DO RECIFE - ZEPH 09

PRANCHA	ETAPA	DATA
01/02	PROJETO EXECUTIVO	NOVEMBRO/2008
CONTEÚDO	ESCALA	REFERÊNCIA
PLANTA BAIXA - TÍRREO E TIPO	1/75	

RESPONSÁVEL TÉCNICO
ROBERTO LEMOS MUNIZ - ENGª CIVIL - CREA 12.492-D/PE

DIGITALIZAÇÃO

VELOX
Construxoes e Incorporaxoes Ltda.
Av. Guararapes, 200 – Jardim Atlântico, Olinda–PE.
CEP 53.140–060 Fone/Fax:(81) 3431–1959.
e–mail: velox089@yahoo.com.br
C.N.P.J.: 04.691.262/0001–09

TABELA DE PARES

PARES		LOCAL
CD N?4 – NO 2? PAVTO	1	APTO 408
	2	APTO 407
	3	APTO 406
	4	APTO 405
	5	APTO 404
	6	APTO 403
	7	APTO 402
	8	APTO 401
	9	APTO 308
	10	APTO 307

PARES		LOCAL
CD N?4 – NO 2? PAVTO	11	APTO 306
	12	APTO 305
	13	APTO 304
	14	APTO 303
	15	APTO 302
	16	APTO 301
	17	RESERVA
	18	RESERVA
	19	RESERVA
	20	RESERVA

DIMENSXES DAS CAIXAS			
	DIMENSXES (cm)		CAIXAS
N° 0	10	5	5
N° 1	10	10	5
N° 2	20	20	12
N° 1	40	40	12
N° 5	80	80	12
R1	60	40	50

PARES		LOCAL
DG N?5 – NO TÃRREO	21	APTO 208
	22	APTO 207
	23	APTO 206
	24	APTO 205
	25	APTO 204
	26	APTO 203
	27	APTO 202
	28	APTO 201
	29	APTO 108
	30	APTO 107

PARES		LOCAL
DG N?5 – NO TÃRREO	31	APTO 106
	32	APTO 105
	33	APTO 104
	34	APTO 103
	35	APTO 102
	36	APTO 101
	37	RESERVA
	38	RESERVA
	39	RESERVA
	40	RESERVA

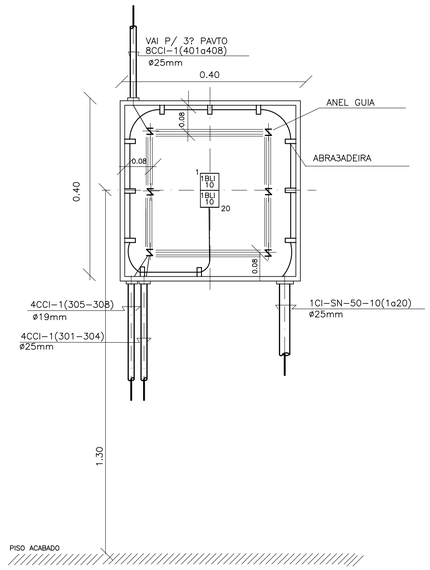

DETALHE DO CD N° 3 (Inst. no 2? pavto tipo)

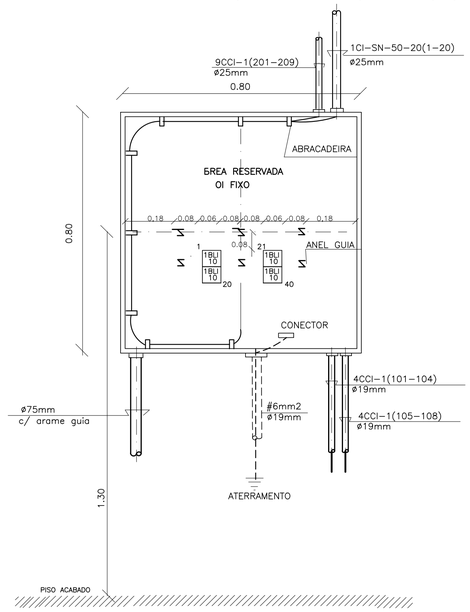

DETALHE DO D.G. N° 5 (Inst. no Térreo)

ESCALA : 1/10

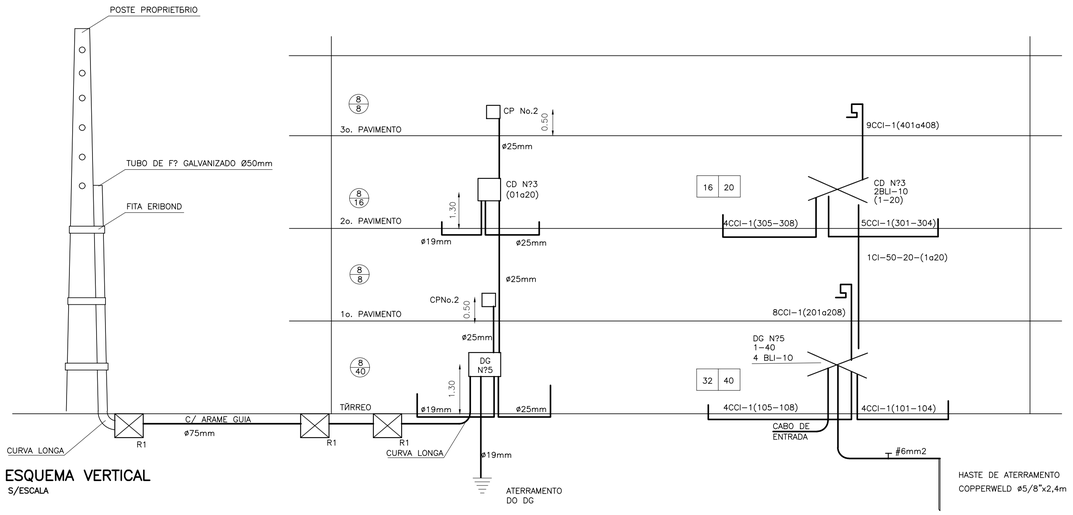

ESQUEMA VERTICAL

S/ESCALA

PROPRIETÁRIO: EMPRESA DE URBANIZA3ÃO DO RECIFE – URB

PROJETO:

CONSTRUÇÃO:

PREFEITURA DA CIDADE DO RECIFE
SECRETARIA DE PLANEJAMENTO,URBANISMO E MEIO AMBIENTE
EMPRESA DE URBANIZA3ÃO DO RECIFE - URB

DIRETORIA DE PROJETOS URBANOS ISAAC AZOUBEL		
DEPARTAMENTO FLAVIANA GOMES		
PROJETO PROJETO TELEFONICO QUADRA 46 DO CONJUNTO HABITACIONAL PARA A COMUNIDADE DO PILAR BLOCO A		
SITUA3ÃO QUADRA 46 BAIRRO DO RECIFE - ZEPH 09		
PRANCHA 02/02	ETAPA PROJETO EXECUTIVO	DATA NOVEMBRO/2008
CONTEÚDO DETALHES	ESCALA INDICADAS	REFERÊNCIA
RESPONSÁVEL TÉCNICO ROBERTO LEMOS MUNIZ - ENGª CIVIL - CREA 12.492-D/PE		DIGITALIZA3ÃO

VELOX
Construxoes e Incorporaxoes Ltda.
Av. Guararapes, 200 – Jardim Atlântico, Olinda–PE.
CEP 53.140–060 Fone/Fax:(81) 3431–1959.
e–mail: velox08@yahoo.com.br
C.N.P.J.: 04.691.262/0001–09

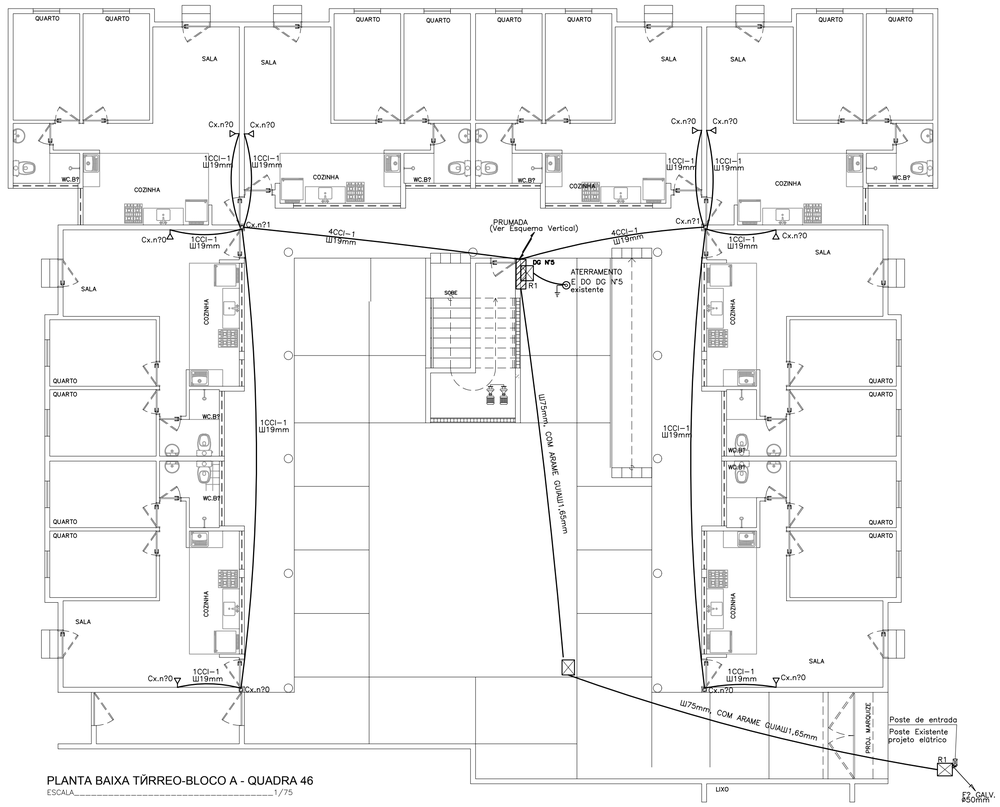

PLANTA BAIXA TÍRREO-BLOCO A - QUADRA 46

ESCALA_____1/75

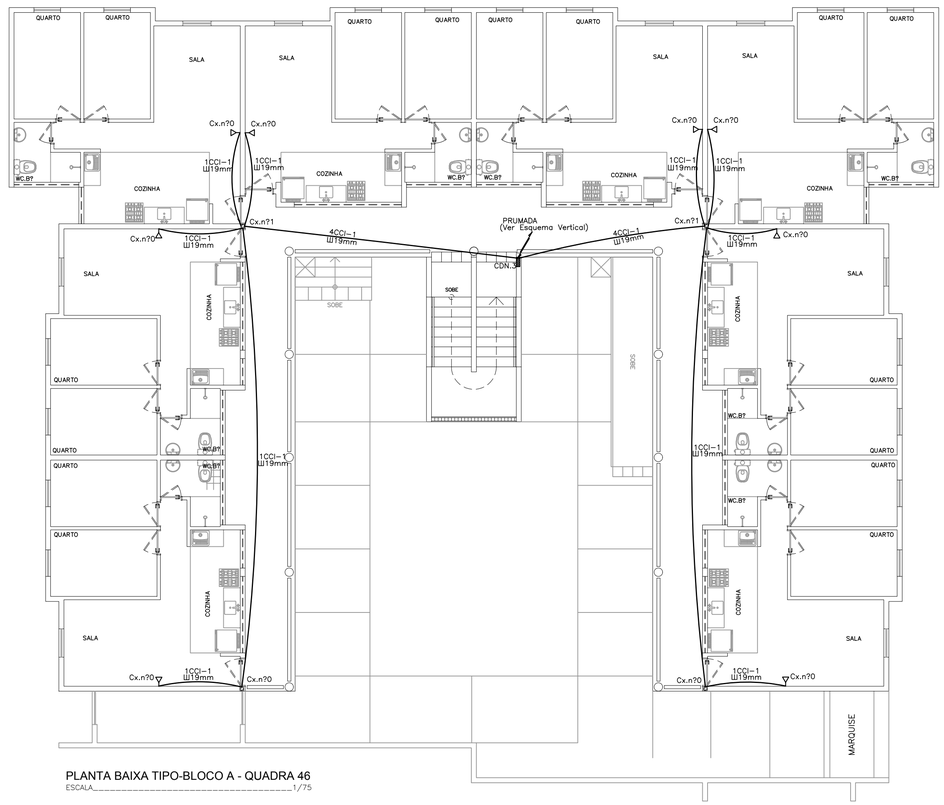

PLANTA BAIXA TIPO-BLOCO A - QUADRA 46

ESCALA_____1/75

PLANTA PARA ORIENTAÇÃO DA QUADRA

ESQUEMÁTICO

SIMBOLOGIA		
DESCRIÇÃO	EM PLANTA	EM ELEVAÇÃO
CAIXA DE SAIDA OU DE PASSAGEM PARA FIOS NA PAREDE A 0.30m DO CENTRO AO PISO	Nº 0,1 ou 2	Nº
CAIXA DE SAIDA OU DE PASSAGEM PARA FIOS NA PAREDE A 1.30m DO CENTRO AO PISO	Nº 0,1 ou 2	Nº 1,2,3...8
CAIXA DE SAHDA P/FIOS NA PAREDE A 1.30m DO CENTRO AO PISO		
TUBULAÇÃO	NO PISO NO TETO	
CAIXA DE DISTRIBUIÇÃO	Nº CD	
TUBULAÇÃO QUE SOBE		
TUBULAÇÃO QUE DESCE		

PROPRIETÁRIO: EMPRESA DE URBANIZAÇÃO DO RECIFE – URB

PROJETO:

CONSTRUÇÃO:

PREFEITURA DA CIDADE DO RECIFE
SECRETARIA DE PLANEJAMENTO,URBANISMO E MEIO AMBIENTE
EMPRESA DE URBANIZAÇÃO DO RECIFE - URB

DIRETORIA DE PROJETOS URBANOS
ISAAC AZOUBEL

DEPARTAMENTO
FLAVIANA GOMES

PROJETO
PROJETOTELEFONICO
QUADRA 46 DO CONJUNTO HABITACIONAL PARA A COMUNIDADE DO PILAR
BLOCO B

SITUAÇÃO QUADRA 46
BAIRRO DO RECIFE - ZEPH 09

PRANCHA	ETAPA	DATA
01/02	PROJETO EXECUTIVO	NOVEMBRO/2008
CONTEÚDO	ESCALA	REFERÊNCIA
PLANTA BAIXA - TÍRREO E TIPO	1/75	

RESPONSÁVEL TÉCNICO
ROBERTO LEMOS MUNIZ - ENGª CIVIL - CREA 12.492-D/PE

DIGITALIZAÇÃO

VELOX
Construxoes e Incorporaxoes Ltda.
Av. Guararapes, 200 – Jardim Atlântico, Olinda–PE.
CEP 53.140–060 Fone/Fax:(81) 3431–1959.
e–mail: velox089@yahoo.com.br
C.N.P.J.: 04.691.262/0001–09

TABELA DE PARES

	PARES	LOCAL
CD N?4 – NO 2? PAVTO	1	APTO 408
	2	APTO 407
	3	APTO 406
	4	APTO 405
	5	APTO 404
	6	APTO 403
	7	APTO 402
	8	APTO 401
	9	APTO 308
	10	APTO 307

	PARES	LOCAL
CD N?4 – NO 2? PAVTO	11	APTO 306
	12	APTO 305
	13	APTO 304
	14	APTO 303
	15	APTO 302
	16	APTO 301
	17	RESERVA
	18	RESERVA
	19	RESERVA
	20	RESERVA

DIMENSXES DAS CAIXAS			
	DIMENSXES (cm)		CAIXAS
N° 0	10	5	5
N° 1	10	10	5
N° 2	20	20	12
N° 1	40	40	12
N° 5	80	80	12
R1	60	40	50

	PARES	LOCAL
DG N?5 – NO TÁRREO	21	APTO 208
	22	APTO 207
	23	APTO 206
	24	APTO 205
	25	APTO 204
	26	APTO 203
	27	APTO 202
	28	APTO 201
	29	APTO 108
	30	APTO 107

	PARES	LOCAL
DG N?5 – NO TÁRREO	31	APTO 106
	32	APTO 105
	33	APTO 104
	34	APTO 103
	35	APTO 102
	36	APTO 101
	37	RESERVA
	38	RESERVA
	39	RESERVA
	40	RESERVA

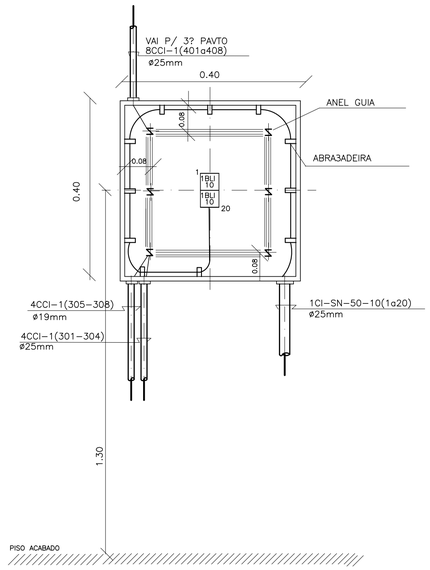

DETALHE DO CD N° 3 (Inst. no 2? pavto tipo)

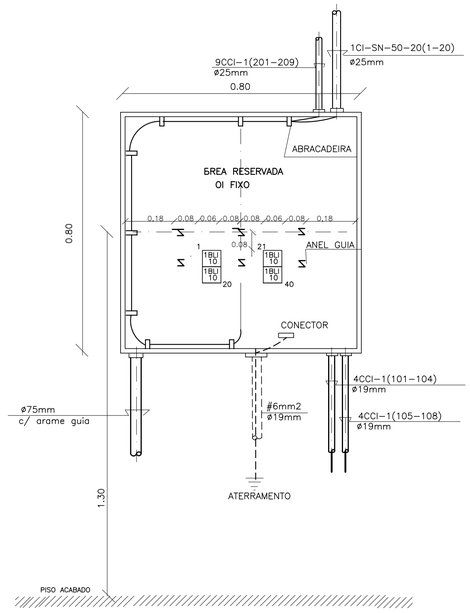

DETALHE DO D.G. N° 5 (Inst. no Térreo)

ESCALA : 1/10

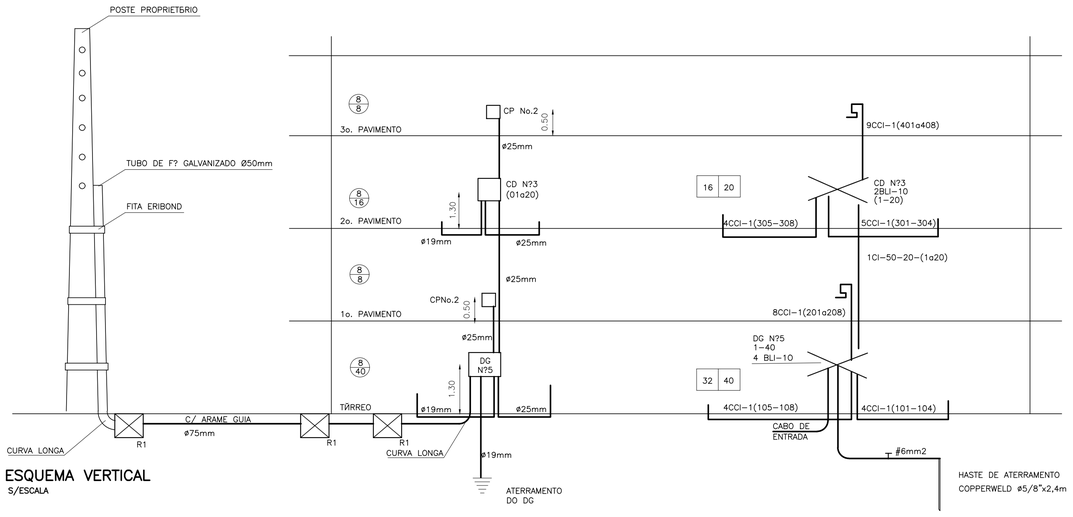

ESQUEMA VERTICAL

S/ESCALA

PROPRIETÁRIO: EMPRESA DE URBANIZAÇÃO DO RECIFE – URB

PROJETO:

CONSTRUÇÃO:

PREFEITURA DA CIDADE DO RECIFE
SECRETARIA DE PLANEJAMENTO,URBANISMO E MEIO AMBIENTE
EMPRESA DE URBANIZAÇÃO DO RECIFE - URB

DIRETORIA DE PROJETOS URBANOS
ISAAC AZOUBEL

DEPARTAMENTO
FLAVIANA GOMES

PROJETO
PROJETO TELEFONICO
QUADRA 46 DO CONJUNTO HABITACIONAL PARA A COMUNIDADE DO PILAR
BLOCO B

SITUAÇÃO QUADRA 46
BAIRRO DO RECIFE - ZEPH 09

PRANCHA	ETAPA	DATA
02/02	PROJETO EXECUTIVO	NOVEMBRO/2008
CONTEÚDO	ESCALA	REFERÊNCIA
DETALHES	INDICADAS	

RESPONSÁVEL TÉCNICO
ROBERTO LEMOS MUNIZ - ENGª CIVIL - CREA 12.492-D/PE

DIGITALIZAÇÃO

VELOX
Construções e Incorporações Ltda.
Av. Guararapes, 200 – Jardim Atlântico, Olinda-PE.
CEP 53.140-060 Fone/Fax:(81) 3431-1959.
e-mail: velox08@yahoo.com.br
C.N.P.J.: 04.691.262/0001-09

TABELA DE PARES

	PARES	LOCAL
CD N?4 – NO 2? PAVTO	1	APTO 408
	2	APTO 407
	3	APTO 406
	4	APTO 405
	5	APTO 404
	6	APTO 403
	7	APTO 402
	8	APTO 401
	9	APTO 308
	10	APTO 307

	PARES	LOCAL
CD N?4 – NO 2? PAVTO	11	APTO 306
	12	APTO 305
	13	APTO 304
	14	APTO 303
	15	APTO 302
	16	APTO 301
	17	RESERVA
	18	RESERVA
	19	RESERVA
	20	RESERVA

DIMENSXES DAS CAIXAS			
	DIMENSXES (cm)		CAIXAS
N° 0	10	5	5
N° 1	10	10	5
N° 2	20	20	12
N° 1	40	40	12
N° 5	80	80	12
R1	60	40	50

	PARES	LOCAL
DG N?5 – NO TÃRREO	21	APTO 208
	22	APTO 207
	23	APTO 206
	24	APTO 205
	25	APTO 204
	26	APTO 203
	27	APTO 202
	28	APTO 201
	29	APTO 108
	30	APTO 107

	PARES	LOCAL
DG N?5 – NO TÃRREO	31	APTO 106
	32	APTO 105
	33	APTO 104
	34	APTO 103
	35	APTO 102
	36	APTO 101
	37	RESERVA
	38	RESERVA
	39	RESERVA
	40	RESERVA

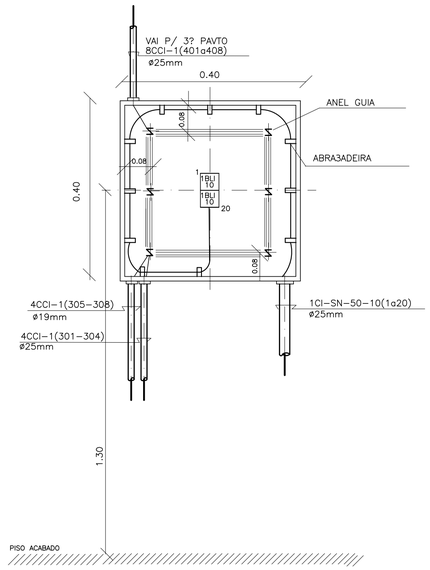

DETALHE DO CD N° 3 (Inst. no 2? pavto tipo)

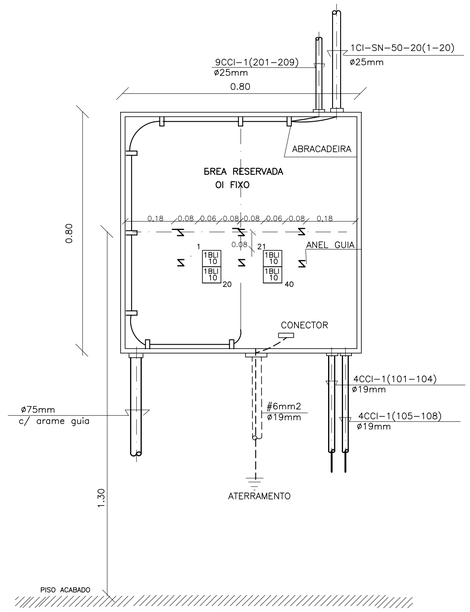

DETALHE DO D.G. N° 5 (Inst. no Térreo)

ESCALA : 1/10

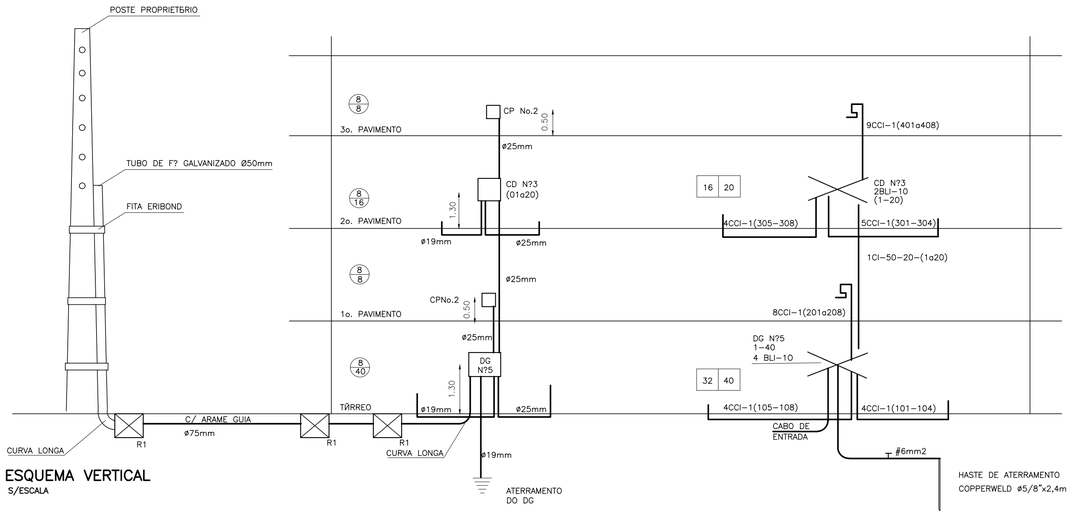

ESQUEMA VERTICAL

S/ESCALA

PROPRIETÁRIO: EMPRESA DE URBANIZAÇÃO DO RECIFE – URB

PROJETO:

CONSTRUÇÃO:

PREFEITURA DA CIDADE DO RECIFE
SECRETARIA DE PLANEJAMENTO,URBANISMO E MEIO AMBIENTE
EMPRESA DE URBANIZAÇÃO DO RECIFE - URB

DIRETORIA DE PROJETOS URBANOS
ISAAC AZOUBEL

DEPARTAMENTO
FLAVIANA GOMES

PROJETO
PROJETO TELEFONICO
QUADRA 46 DO CONJUNTO HABITACIONAL PARA A COMUNIDADE DO PILAR
BLOCO C

SITUAÇÃO QUADRA 46
BAIRRO DO RECIFE - ZEPH 09

PRANCHA	ETAPA	DATA
02/02	PROJETO EXECUTIVO	NOVEMBRO/2008
CONTEÚDO	ESCALA	REFERÊNCIA
DETALHES	INDICADAS	

RESPONSÁVEL TÉCNICO
ROBERTO LEMOS MUNIZ - ENGª CIVIL - CREA 12.492-D/PE

DIGITALIZAÇÃO

VELOX
Construções e Incorporações Ltda.
Av. Guararapes, 200 – Jardim Atlântico, Olinda–PE.
CEP 53.140–060 Fone/Fax:(81) 3431–1959.
e–mail: velox08@yahoo.com.br
C.N.P.J.: 04.691.262/0001–09

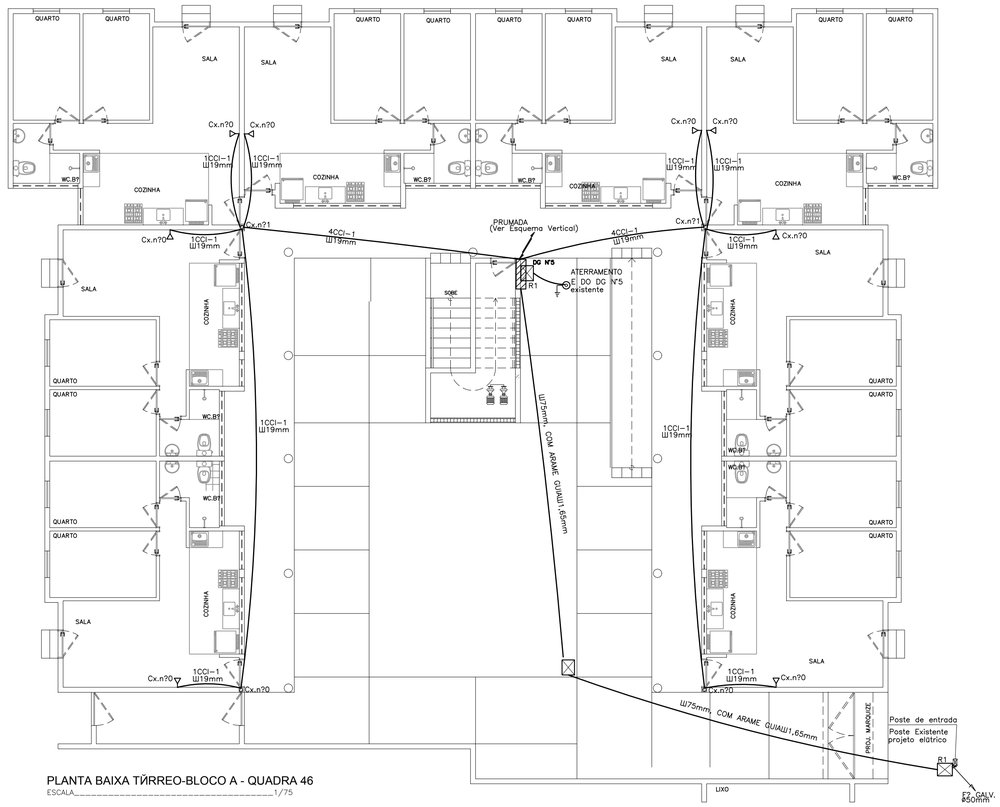

PLANTA BAIXA TÍRREO-BLOCO A - QUADRA 46

ESCALA_____1/75

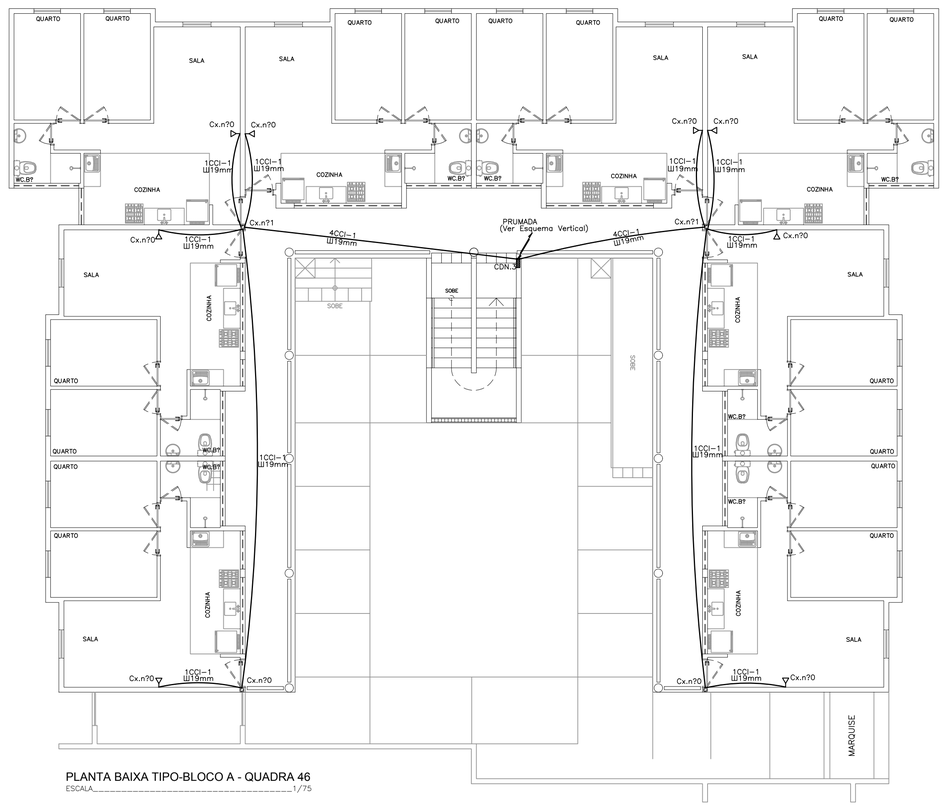

PLANTA BAIXA TIPO-BLOCO A - QUADRA 46

ESCALA_____1/75

PLANTA PARA ORIENTAÇÃO DA QUADRA

ESQUEMÁTICO

SIMBOLOGIA		
DESCRIÇÃO	EM PLANTA	EM ELEVAÇÃO
CAIXA DE SAIDA OU DE PASSAGEM PARA FIOS NA PAREDE A 0.30m DO CENTRO AO PISO	Nº 0,1 ou 2	Nº
CAIXA DE SAIDA OU DE PASSAGEM PARA FIOS NA PAREDE A 1.30m DO CENTRO AO PISO	Nº 0,1 ou 2	Nº 1,2,3...8
CAIXA DE SAHDA P/FIOS NA PAREDE A 1.30m DO CENTRO AO PISO		
TUBULAÇÃO	NO PISO NO TETO	
CAIXA DE DISTRIBUIÇÃO		Nº CD
TUBULAÇÃO QUE SOBE		
TUBULAÇÃO QUE DESCE		

PROPRIETÁRIO: EMPRESA DE URBANIZAÇÃO DO RECIFE – URB

PROJETO:

CONSTRUÇÃO:

PREFEITURA DA CIDADE DO RECIFE
SECRETARIA DE PLANEJAMENTO,URBANISMO E MEIO AMBIENTE
EMPRESA DE URBANIZAÇÃO DO RECIFE - URB

DIRETORIA DE PROJETOS URBANOS
ISAAC AZOUBEL

DEPARTAMENTO
FLAVIANA GOMES

PROJETO
PROJETOTELEFONICO
QUADRA 46 DO CONJUNTO HABITACIONAL PARA A COMUNIDADE DO PILAR
BLOCO D

SITUAÇÃO QUADRA 46
BAIRRO DO RECIFE - ZEPH 09

PRANCHA	ETAPA	DATA
01/02	PROJETO EXECUTIVO	NOVEMBRO/2008
CONTEÚDO	ESCALA	REFERÊNCIA
PLANTA BAIXA - TÍRREO E TIPO	1/75	

RESPONSÁVEL TÉCNICO
ROBERTO LEMOS MUNIZ - ENGª CIVIL - CREA 12.492-D/PE

DIGITALIZAÇÃO

VELOX
Construxoes e Incorporaxoes Ltda.
Av. Guararapes, 200 – Jardim Atlântico, Olinda–PE.
CEP 53.140–060 Fone/Fax:(81) 3431–1959.
e–mail: velox089@yahoo.com.br
C.N.P.J.: 04.691.262/0001–09

TABELA DE PARES

	PARES	LOCAL
CD N?4 – NO 2? PAVTO	1	APTO 408
	2	APTO 407
	3	APTO 406
	4	APTO 405
	5	APTO 404
	6	APTO 403
	7	APTO 402
	8	APTO 401
	9	APTO 308
	10	APTO 307

	PARES	LOCAL
CD N?4 – NO 2? PAVTO	11	APTO 306
	12	APTO 305
	13	APTO 304
	14	APTO 303
	15	APTO 302
	16	APTO 301
	17	RESERVA
	18	RESERVA
	19	RESERVA
	20	RESERVA

	PARES	LOCAL
DG N?5 – NO TÉRREO	21	APTO 208
	22	APTO 207
	23	APTO 206
	24	APTO 205
	25	APTO 204
	26	APTO 203
	27	APTO 202
	28	APTO 201
	29	APTO 108
	30	APTO 107

	PARES	LOCAL
DG N?5 – NO TÉRREO	31	APTO 106
	32	APTO 105
	33	APTO 104
	34	APTO 103
	35	APTO 102
	36	APTO 101
	37	RESERVA
	38	RESERVA
	39	RESERVA
	40	RESERVA

DIMENSÕES DAS CAIXAS			
	DIMENSÕES (cm)		CAIXAS
Nº 0	10	5	5
Nº 1	10	10	5
Nº 2	20	20	12
Nº 1	40	40	12
Nº 5	80	80	12
R1	60	40	50

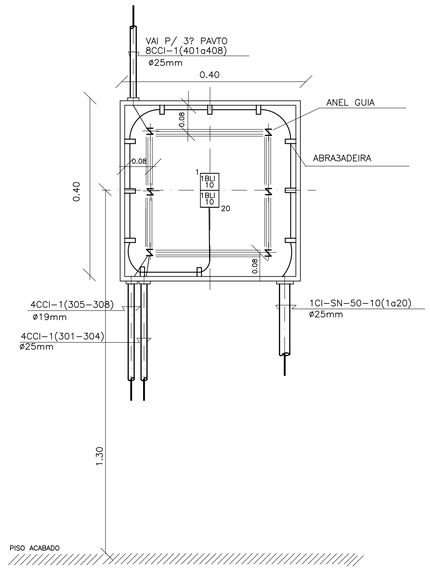

DETALHE DO CD Nº 3 (Inst. no 2? pavto tipo)

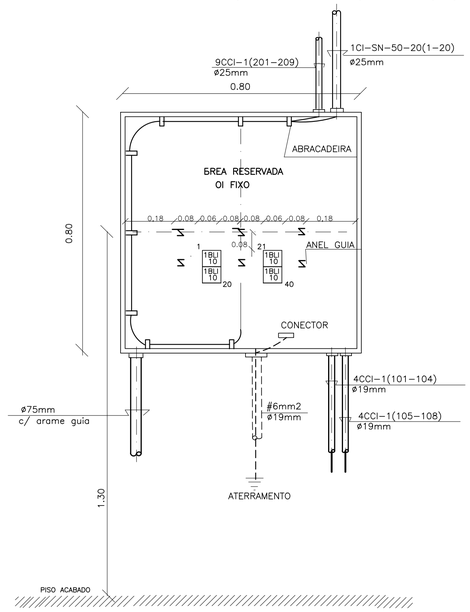

DETALHE DO D.G. Nº 5 (Inst. no Térreo)

ESCALA : 1/10

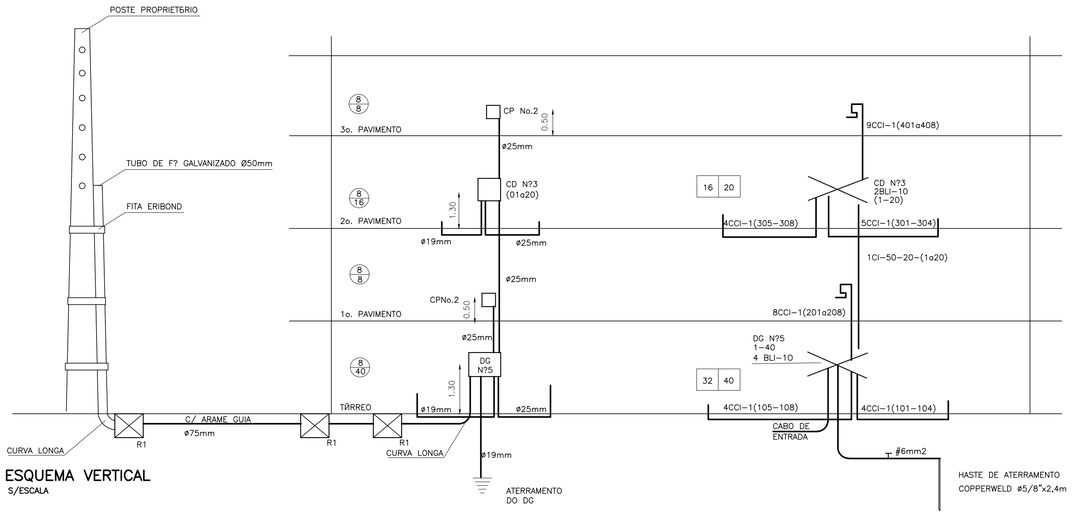

ESQUEMA VERTICAL

S/ESCALA

PROPRIETÁRIO: EMPRESA DE URBANIZAÇÃO DO RECIFE – URB

PROJETO:

CONSTRUÇÃO:

PREFEITURA DA CIDADE DO RECIFE
SECRETARIA DE PLANEJAMENTO,URBANISMO E MEIO AMBIENTE
EMPRESA DE URBANIZAÇÃO DO RECIFE - URB

DIRETORIA DE PROJETOS URBANOS ISAAC AZOUBEL		
DEPARTAMENTO FLAVIANA GOMES		
PROJETO PROJETO TELEFONICO QUADRA 46 DO CONJUNTO HABITACIONAL PARA A COMUNIDADE DO PILAR BLOCO D		
SITUAÇÃO QUADRA 46 BAIRRO DO RECIFE - ZEPH 09		
PRANCHA 02/02	ETAPA PROJETO EXECUTIVO	DATA NOVEMBRO/2008
CONTEÚDO DETALHES	ESCALA INDICADAS	REFERÊNCIA
RESPONSÁVEL TÉCNICO ROBERTO LEMOS MUNIZ - ENGº CIVIL - CREA 12.492-D/PE		DIGITALIZAÇÃO

VELOX
Construções e Incorporações Ltda.
Av. Guararapes, 200 – Jardim Atlântico, Olinda–PE.
CEP 53.140–060 Fone/Fax:(81) 3431–1959.
e–mail: velox08@yahoo.com.br
C.N.P.J.: 04.691.262/0001–09